TI
APERTURE
CARD

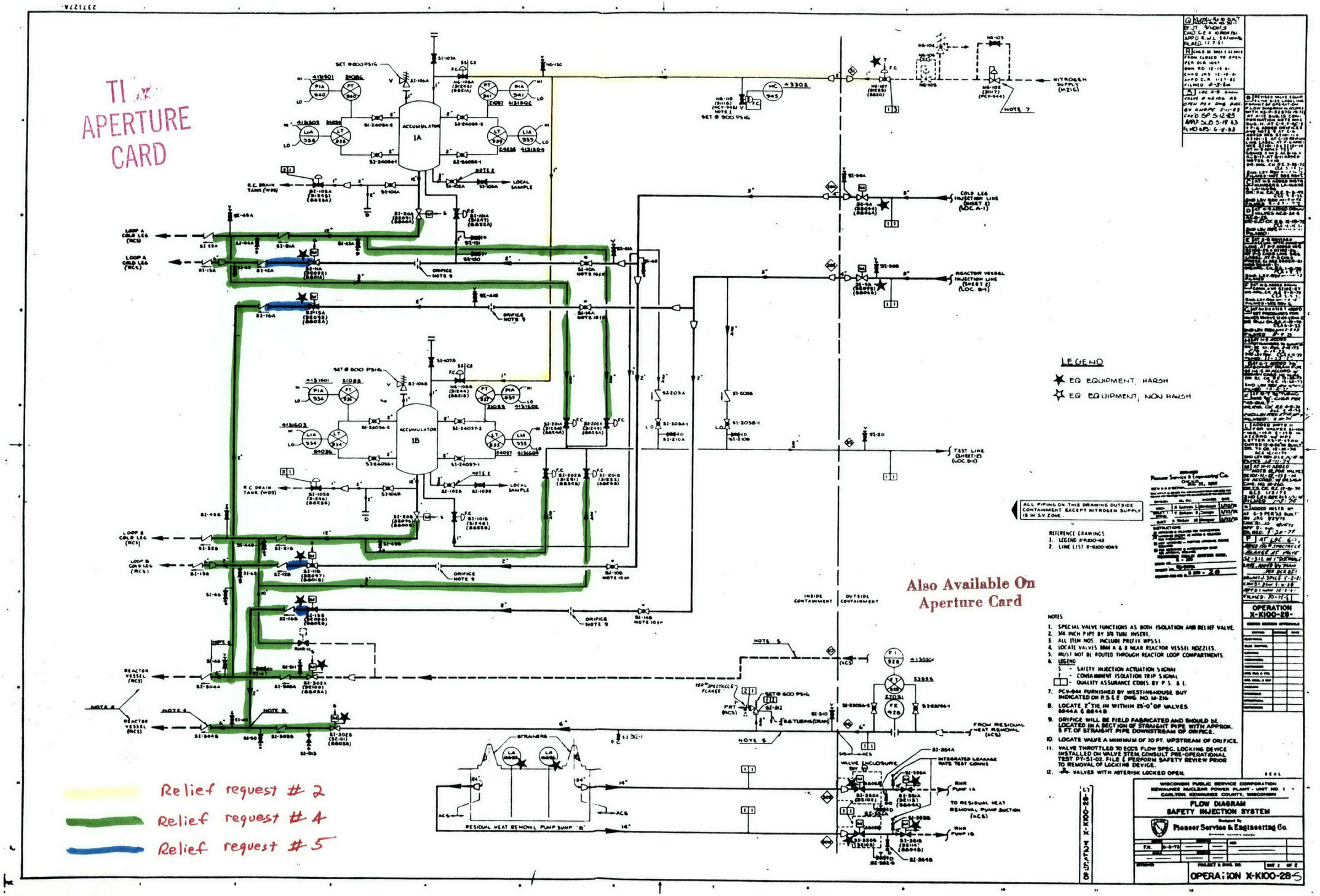

8402150230 -04