1244 R14
14407 R16
27035 R17
27942 R14
29977 R18
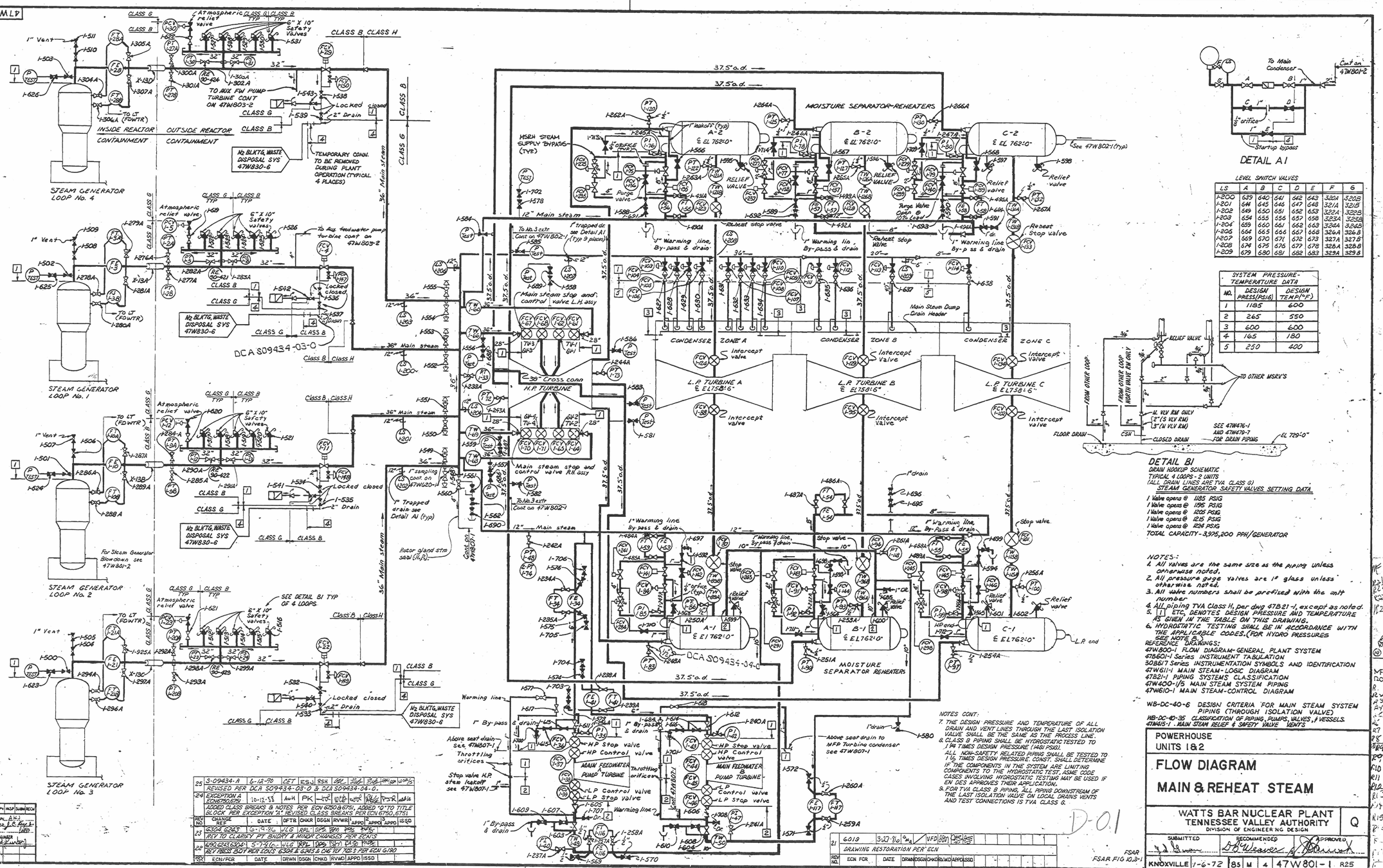
47W801-1