CPL-2165
S-0547

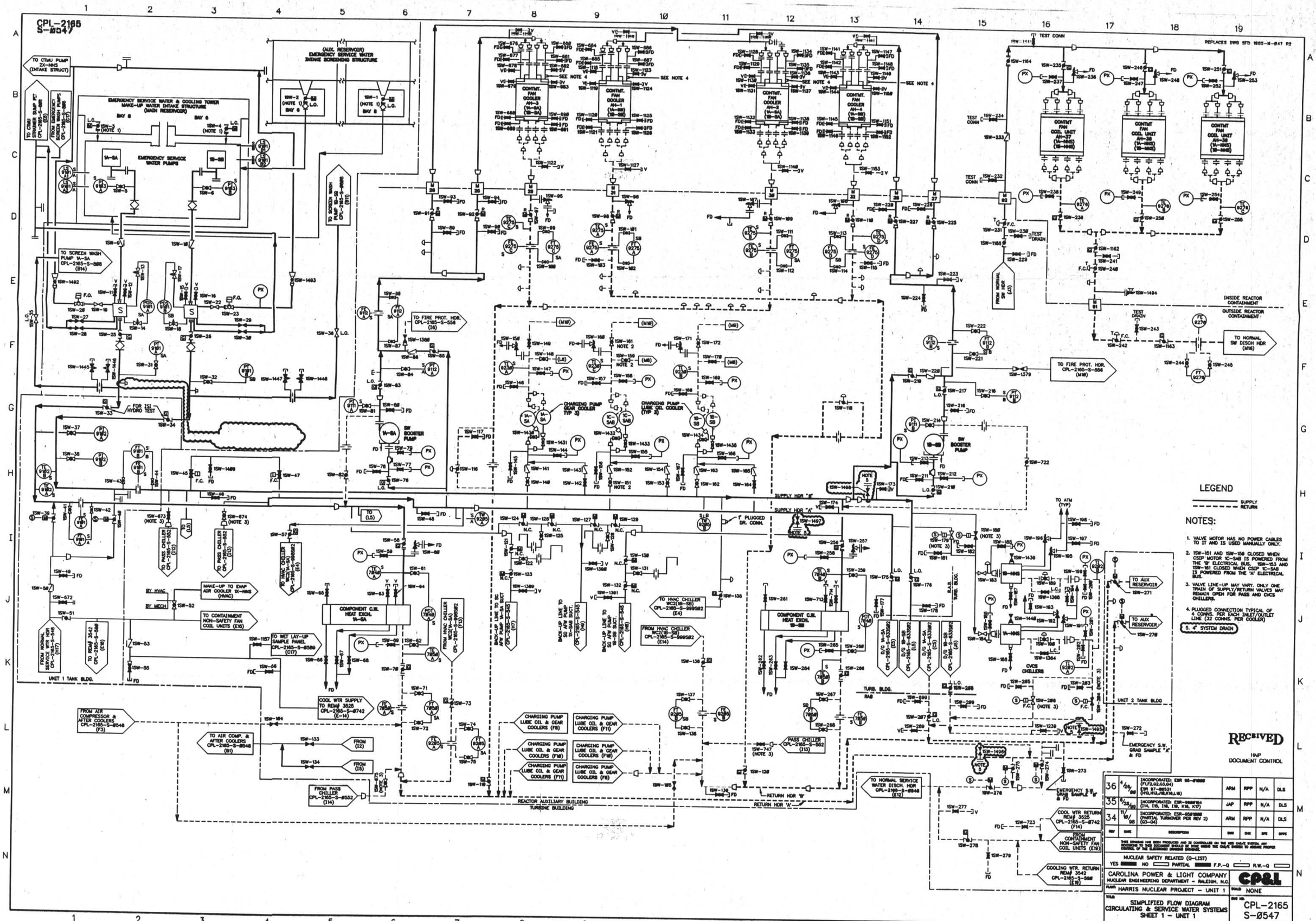

D-5