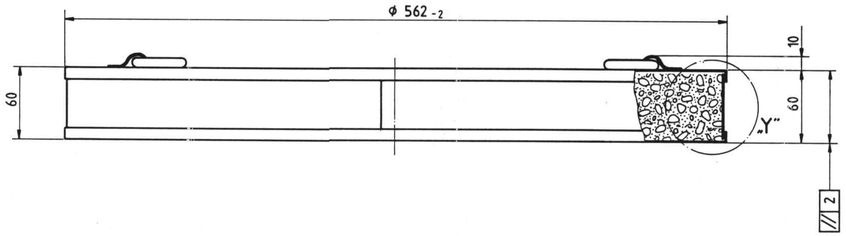

Detail
Einzelheit „Y" M 1:1

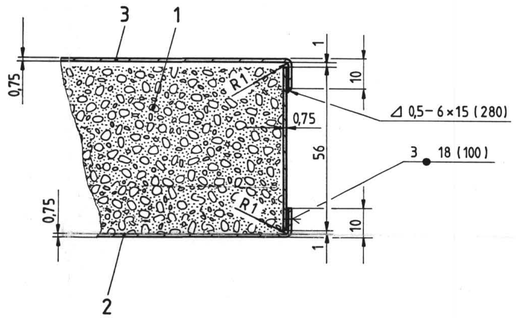

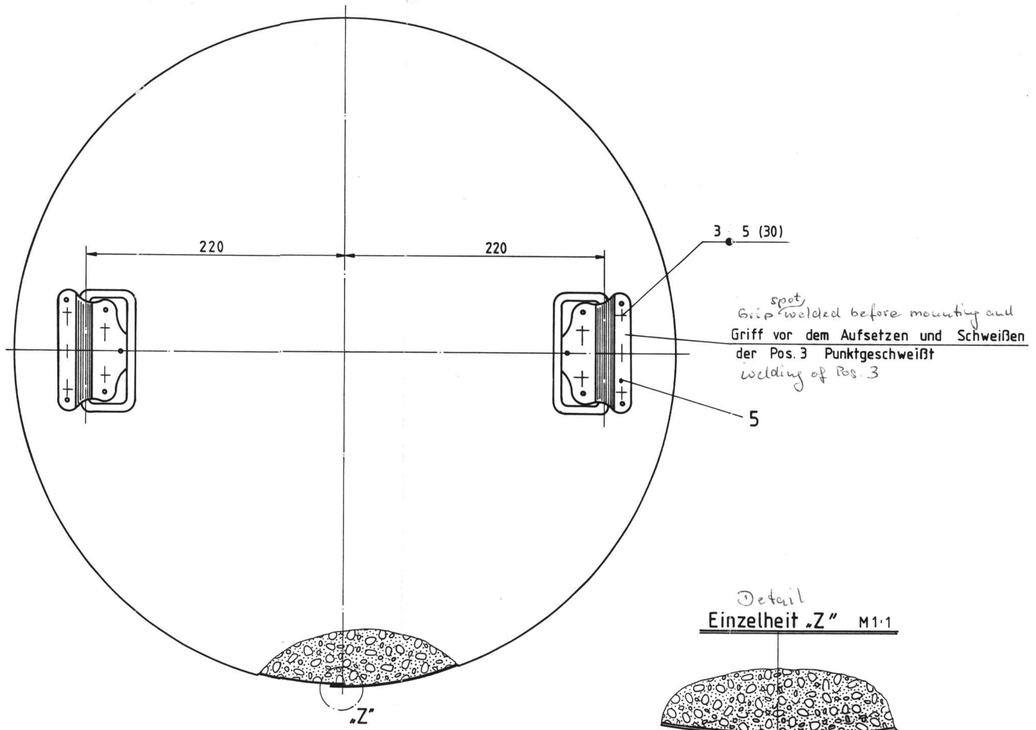

Detail
Einzelheit „Z" M 1:1

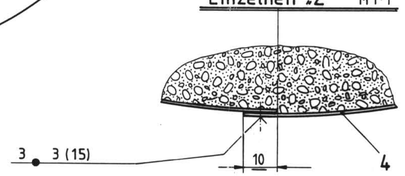

Stück	Benennung	lfd. Nr.	Werkstoff	Werkstoff-Blatt/Norm	Werkstoff-Prüfblatt/Norm	Zeichng.-Nr. Baugruppe	Fert. Gew. kg/Stück

Freimaßtoleranz DIN 7168
fein ☐ mittel ☐ grob ☐

Freimaßtoleranz DIN 8570
A ☐ B ☒ C ☐ D ☐

Oberflächen nach DIN ISO 1302

Urheberrecht DIN 34

Planer

Zchng.-Nr.

Hersteller

Zchng.-Nr.

	Tag	Name
1987		
Bearb.	30.11	Korn
Norm		
Prüfung/Freigabe	2.12.87	

TRANSNUKLEAR

Zchng.-Nr. 2-001-068-03-00

Auftr.-Nr.

Index	Änderung	Tag	Name
b	00239	24.2.88	L.O.
c	00233	30.11.87	Korn

Maßstab 1:2,5 1:1

Insulation Disc
Isolierscheibe

D-4

Ersatz für: Ersetzt durch:

Sartorius GmbH 8707 Kreuzwertheim V 8062