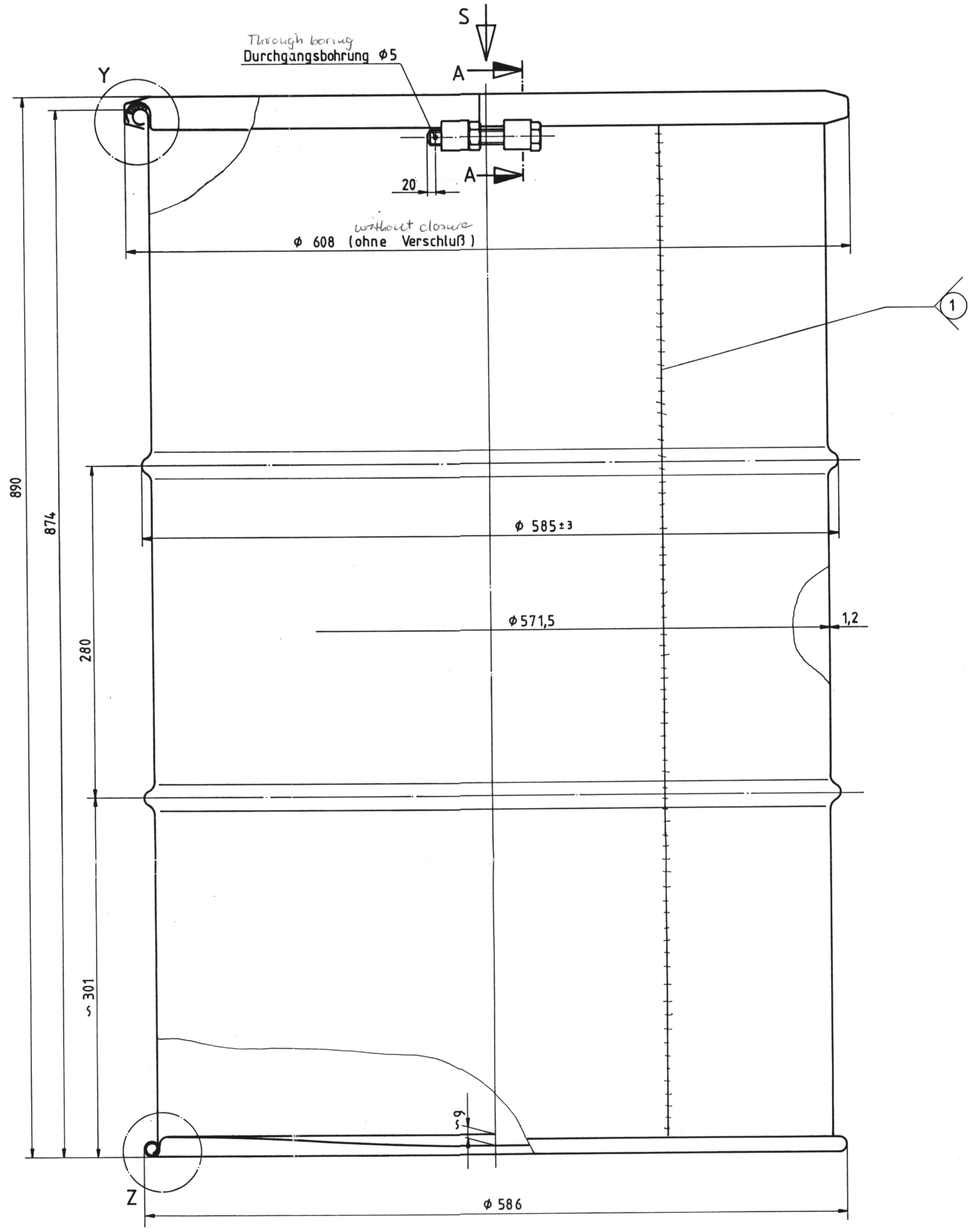

View
Ansicht S

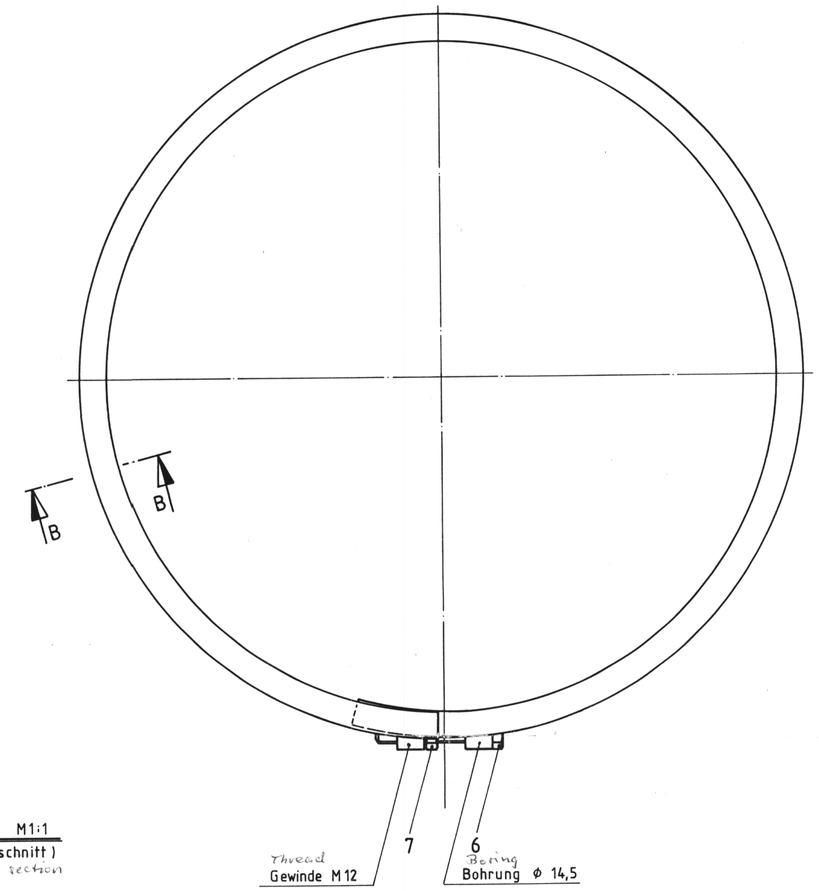

Section
Schnitt B-B M1:1
nur Pos. 5 (Querschnitt)
only Cross section

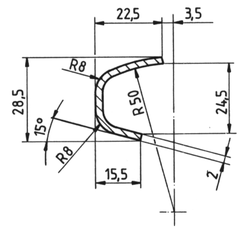

Detail
Einzelheit Y M1:1

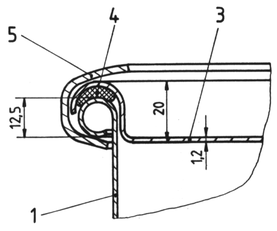

Detail
Einzelheit Z M2:1

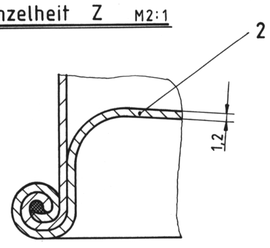

Section
Schnitt A-A M1:1

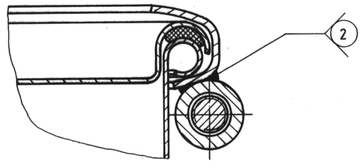

Stück	Benennung	lfd. Nr.	Werkstoff	Werkstoff-Blatt/Norm	Werkstoff-Prüfblatt/Norm	Zeichng.-Nr. Baugruppe	Fert. Gew. kg/Stück

Freimaßtoleranz DIN 7168
fein ☐ mittel ☒ grob ☐

Freimaßtoleranz DIN 8570
A ☐ B ☒ C ☐ D ☐

Oberflächen nach DIN ISO 1302

Urheberrecht DIN 34

Planer

Zchng.-Nr.

Hersteller

Zchng.-Nr.

	Tag	Name
1987		
Bearb.	26.05	Korn
Norm		
Prüfung/Freigabe	28.08.	Fergen

TRANSNUKLEAR

Zchng.-Nr. 1-001-068-01-00

Außr.-Nr.

Maßstab 1:2,5 / 1:1 / 2:1

Außenbehälter kompl.
Outer container complete

D-2

Ersatz für:

Ersetzt durch:

Index	Änderung	Tag	Name
a	00233	301187	Korn

EDV Registriert

Sartorius GmbH, 8132 Karlstein V 8951