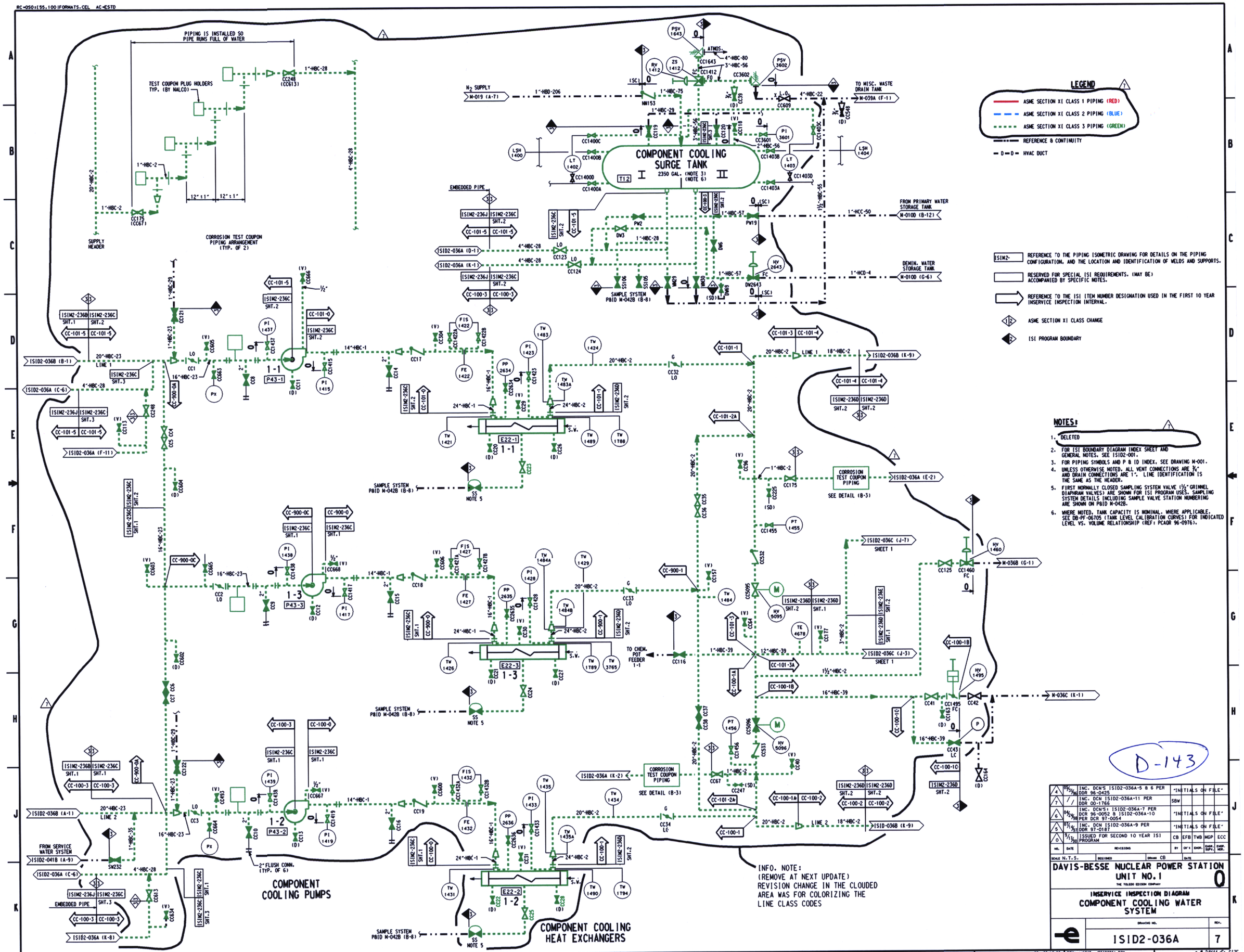RC-050:[55,100]FORMATS.CEL AC-ESTD