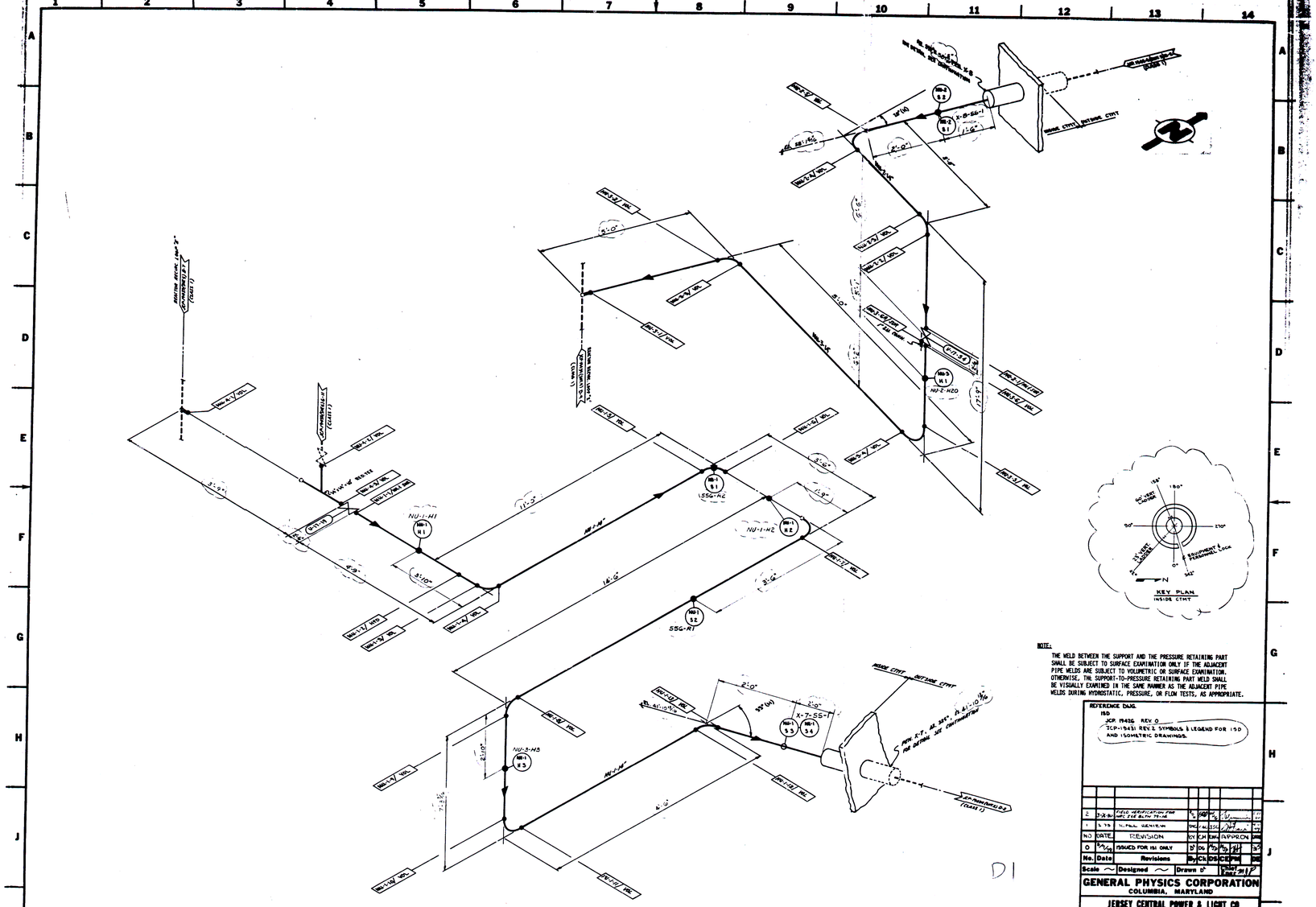
NU-2-H2
NU-1-H1
NU-1-H2
NU-3-H5
NU-1-14"
NU-2-14"
NU-3-14"
NU-4-10"
NU-3-H1
NU-3-H2
NU-3-H3
NU-3-H4
NU-3-H5
NU-3-H6
NU-3-H7
NU-3-H8
NU-3-H9
NU-3-H10
NU-3-H11
NU-3-H12
NU-3-H13
NU-3-H14
NU-3-H15
NU-3-H16
NU-3-H17
NU-3-H18
NU-3-H19
NU-3-H20
NU-3-H21
NU-3-H22
NU-3-H23
NU-3-H24
NU-3-H25
NU-3-H26
NU-3-H27
NU-3-H28
NU-3-H29
NU-3-H30
NU-3-H31
NU-3-H32
NU-3-H33
NU-3-H34
NU-3-H35
NU-3-H36
NU-3-H37
NU-3-H38
NU-3-H39
NU-3-H40